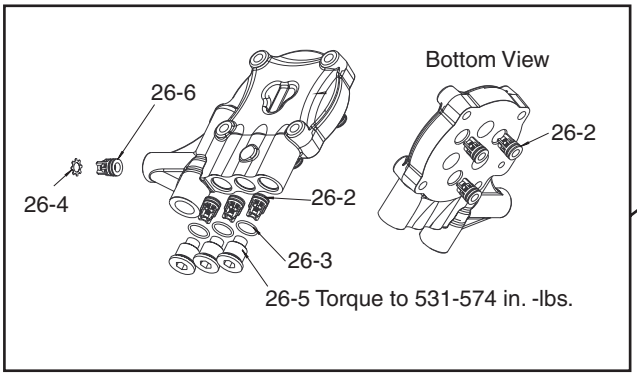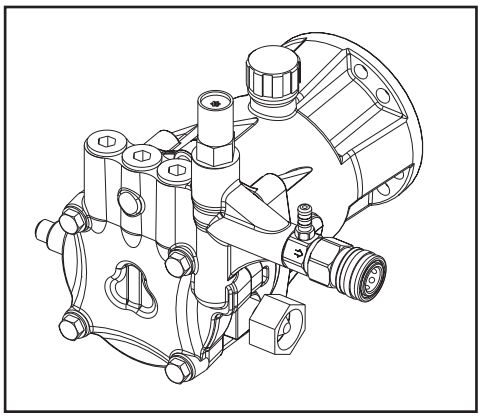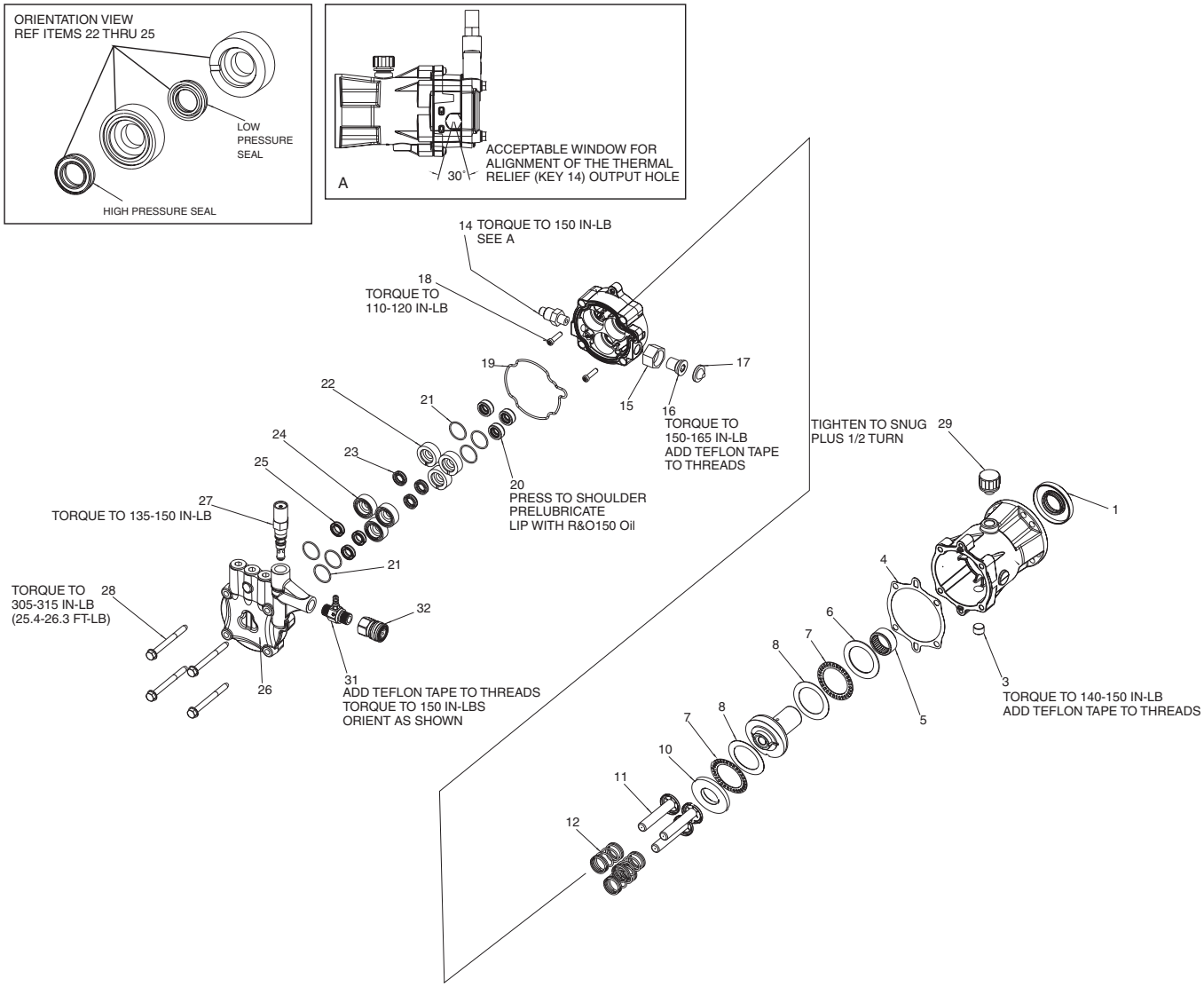D23813- DeVILBISS PUMP